木製キッチンペール　DB-650　組立説明書

この度は、当製品をお買い上げ頂き誠に有難うございます。
◇正しく安全に御使用して頂く為に、この説明書をよくお読み頂いた上で組み立て、ご使用ください。
◇また、いつまでもご覧いただける様に大切に保管していただきますようお願いいたします。

《 取り扱い上の注意 》

◎腰掛けたり踏み台代わりにして乗らないでください。
◎立ち上がる時、テーブルに手をついて支えに絶対にしないでください。
◎傾斜、凸凹した床面は避け、平らな床面に設置してください。
◎組立て式ですので、使用中に各部ネジ、ナット類の緩みが発生する可能性があります。
緩んだままでの使用を続けますと、重大な事故につながる恐れがありますので、
一ヶ月に一度は各部ネジ、ナット類の緩みが無いか、安全にお使い戴くための点検を
お願いいたします。
◎高温多湿な場所や、直射日光が当たる場所は避けてください。
◎熱い物を天板の上に直接に置かないようにしてください。
◎表面の汚れは、柔らかい乾いた布で軽く拭いてください。汚れがひどい場合は、
水で薄めた中性洗剤で汚れをおとし、乾いた布でよく拭き取ってください。
シンナーやベンジン等は表面を傷めますので使わないでください。
◎正常なご使用をお願い致します。本品を所定の用途以外に使用しないでください。

⚠ ご使用の前に必ずお読み下さい。

キャスター付きの商品を、フローリングや畳等の床の上で
直接使用されますと、床材によっては
床表面に傷や凹みができる場合がございます。床材に
傷や凹みができないように、カーペット等の厚手の敷物を
敷いた上でご使用下さい。

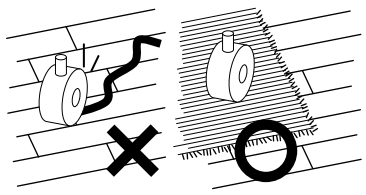

完成図

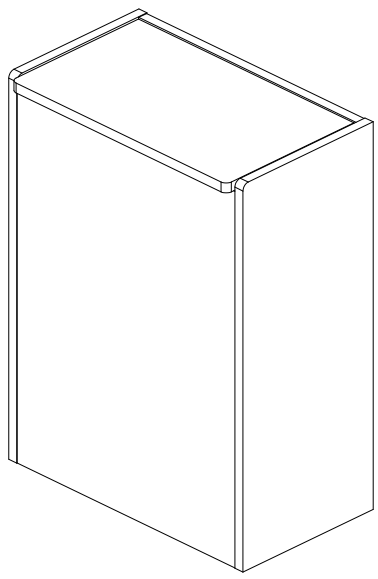

《 品質表示 》

外形寸法
幅約 450×奥行き約 265×高さ約 610mm
主材(表面加工)
合成樹脂化粧パーティクルボード
(塩化ビニル)

表示者　株式会社 宮武製作所
大阪市東住吉区桑津 1-23-13
MADE IN TAIWAN

部 品 明 細

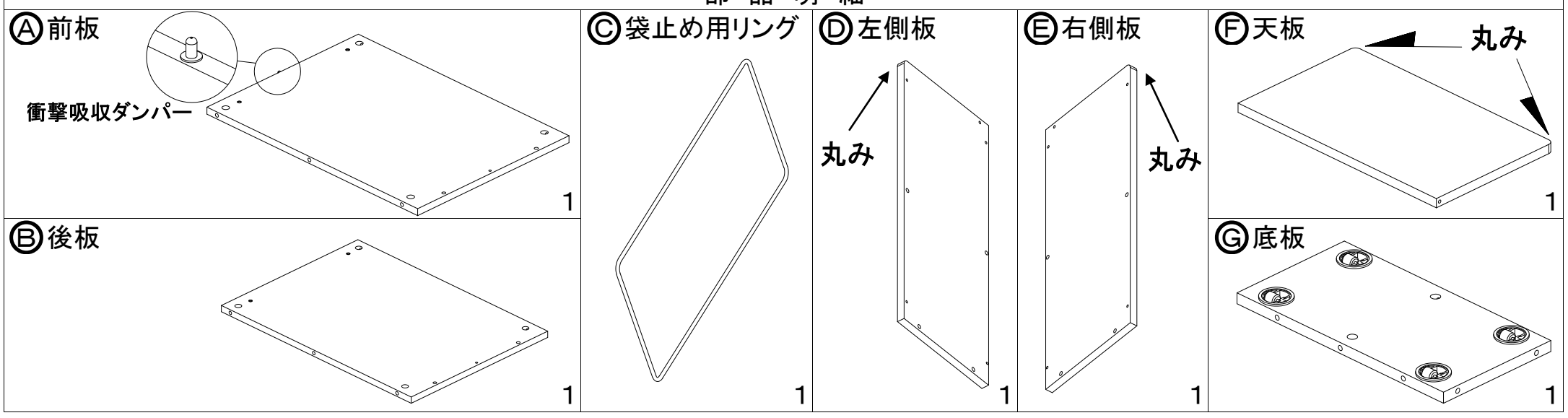

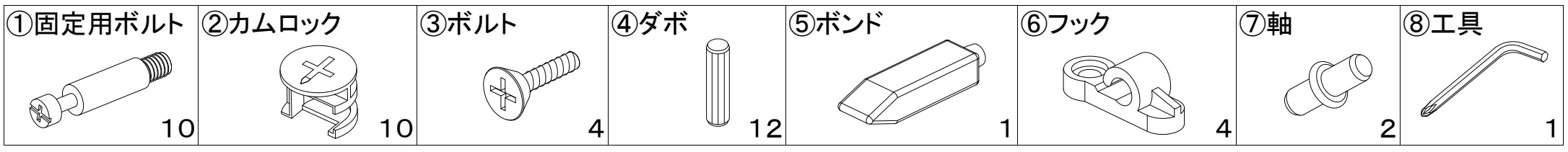

《 組立順序 》

■組立て前に部品が揃っているかご確認ください。　■組立ては、手袋又は軍手をはめて行ってください。
■各部のボルトはゆるく仮締めして組立てし、組立て完成後にしっかりと締め付けると組立てやすくなります。
■組立は2人以上で、必ず平らな場所で行ってください。
■商品や床、周辺の家具等に傷が入らない場所で、柔らかいカーペット等の上で組立を行ってください。

1
●Ⓐ前板とⒷ後板を裏返して置いてください。(板の下に傷がつかないように布等をひいてください。)
●⑤ボンドを穴に塗布して、④ダボを穴に差し込んでください。
●①固定用ボルトを⑧工具で図のように穴にねじこんでください。
●⑥フックを③ボルトで⑧工具を使用して取り付けてください。

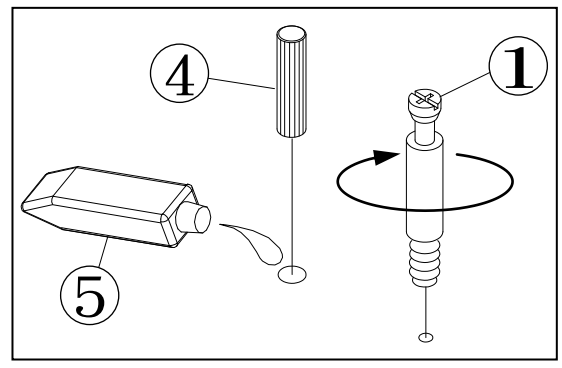

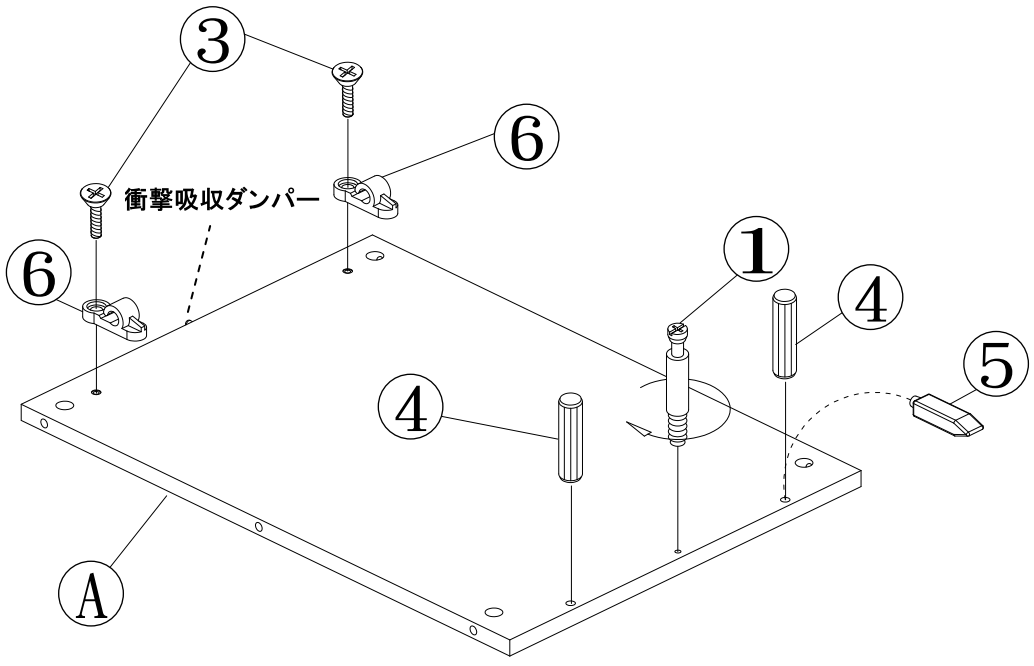

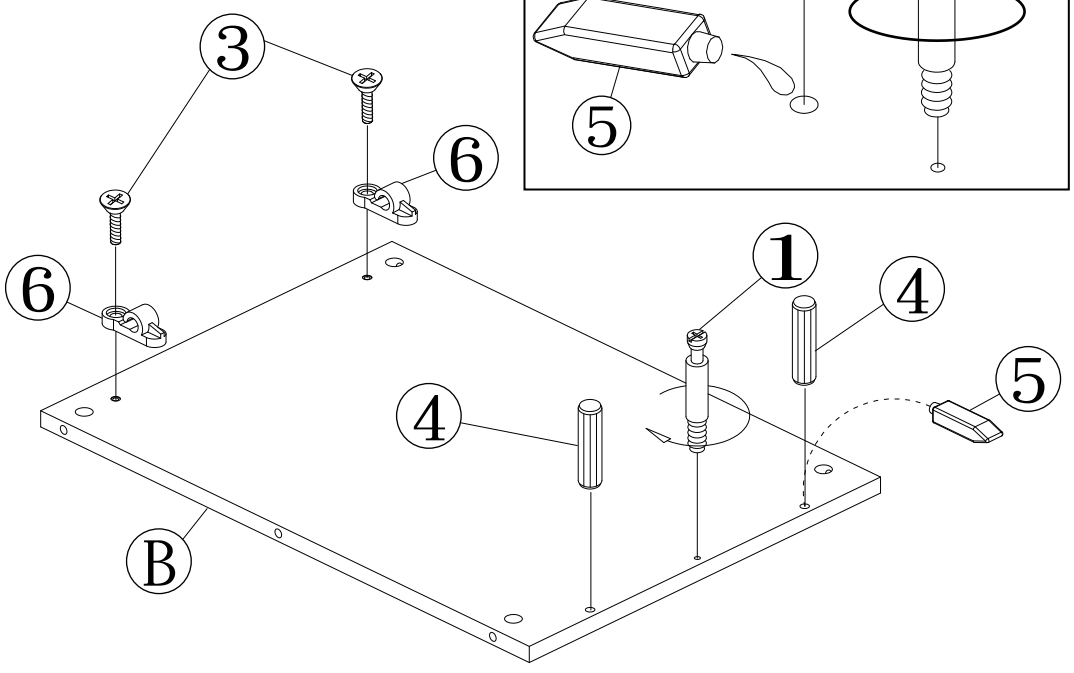

2 ●Ⓓ Ⓔ左右側板を裏返して置いてください。（板の下に傷がつかないように布等をひいてください。）

●⑤ボンドを穴に塗布して、④ダボを穴に差し込んでください。

●①固定用ボルトを⑧工具で図のように穴にねじこんでください。

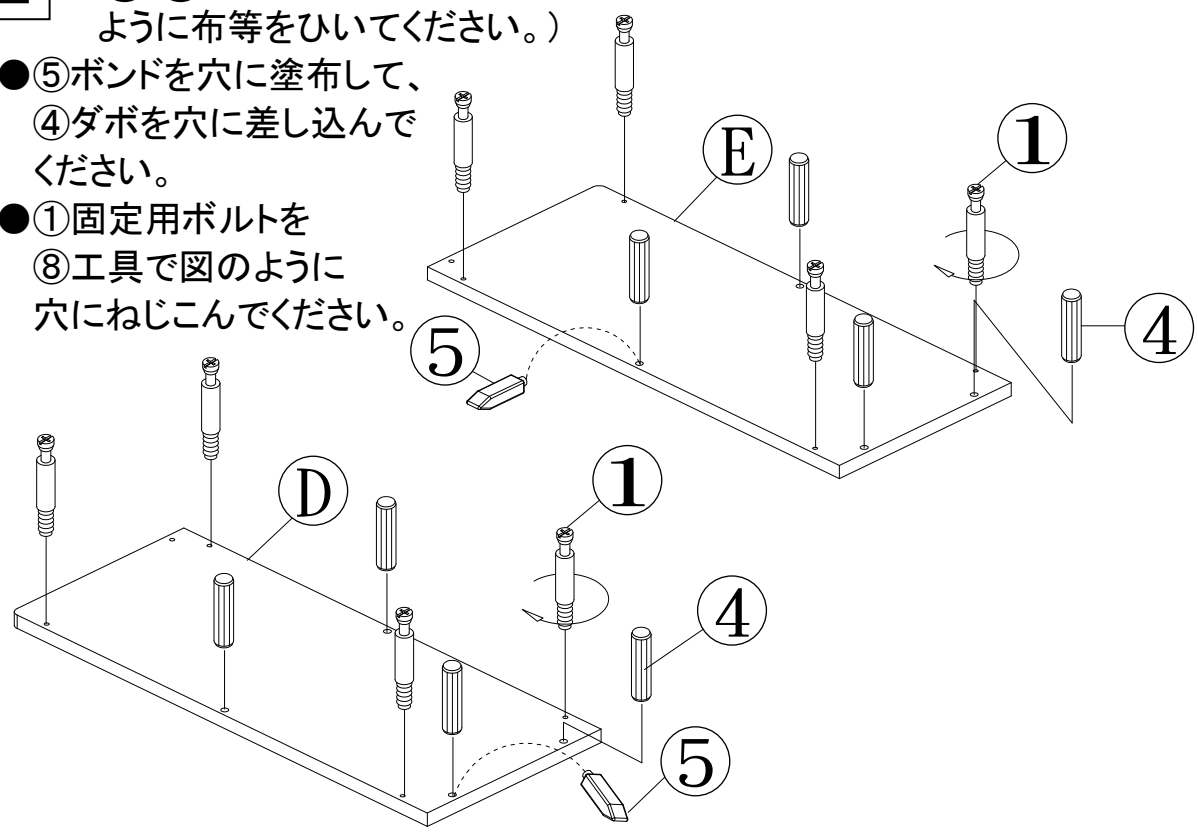

※ カムロックの取り付け方法 ※

1 カムロックボルトの差し込み穴方向に合わせて、カムロック受けの△印の向きをプラスドライバーで合わし、差し込んでください。（カムロック受けは△印の方向に穴が空いています。）

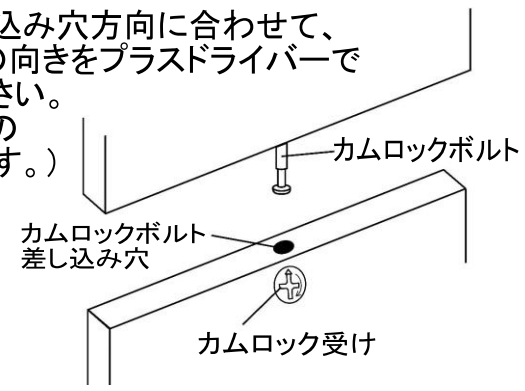

2 カムロックボルトを差し込んだ後、カムロック受けをプラスドライバーで時計回りに最後まで締めて固定します。（※カムロックは無理に締めすぎると破損する恐れがあります。ゆっくり締め、きつくなったところで止めてください。）

●お願い●
最後までカムロック受けを締めることで製品使用中のネジのゆるみは少なくなりますが、組立式ですのでネジがゆるむ場合がございます。定期的に各部点検して頂きますようお願い致します。

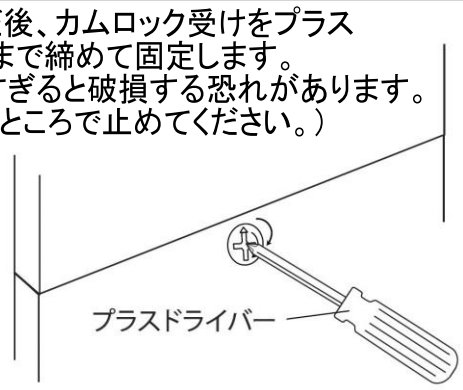

3 ⑤ボンドを穴に塗布して、1 で組み立てたⒶ前板、Ⓑ後板をⒼ底板に差し込んで、②カムロックで取り付けてください。（※上記のカムロック取り付け方法参照※）

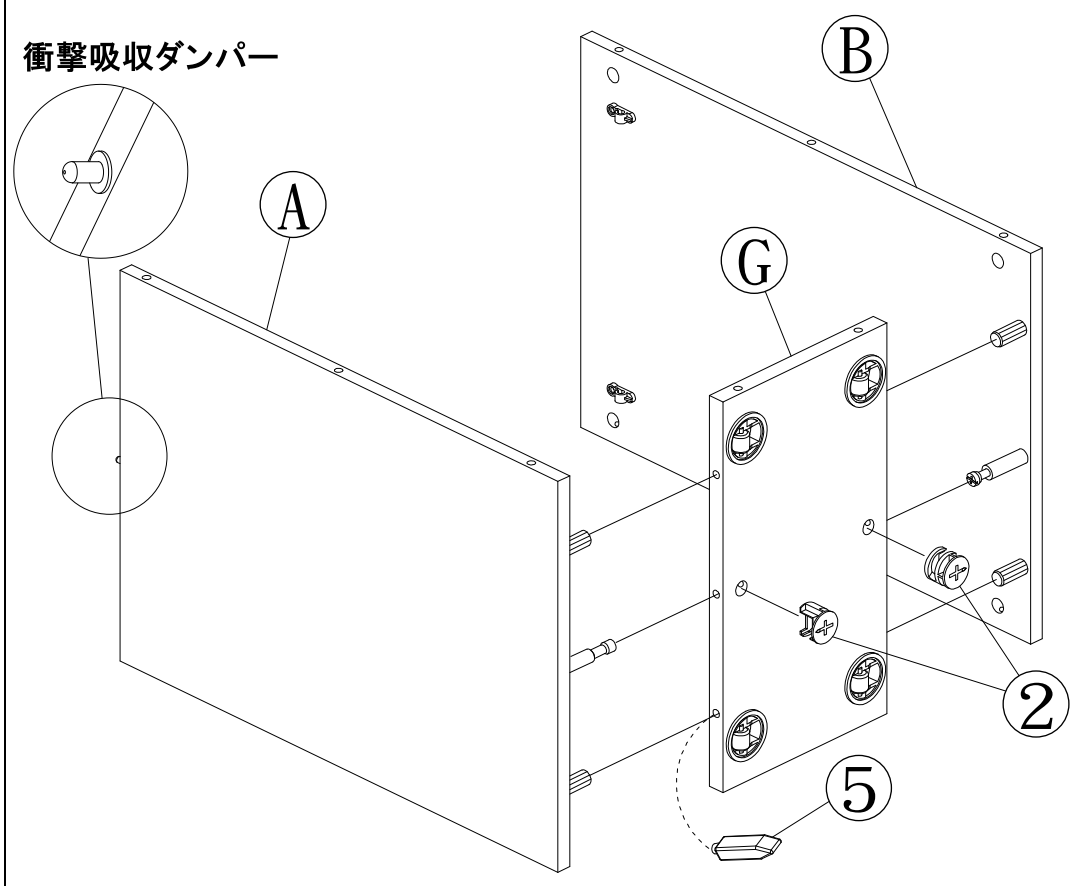

4 3 で組み立てたⒶ前板、Ⓑ後板、Ⓖ底板を 2 で組み立てたⒹ左側板にはめ込んで、②カムロックで取り付けてください。

※はめ込む前に、⑤ボンドを穴に塗布してください。

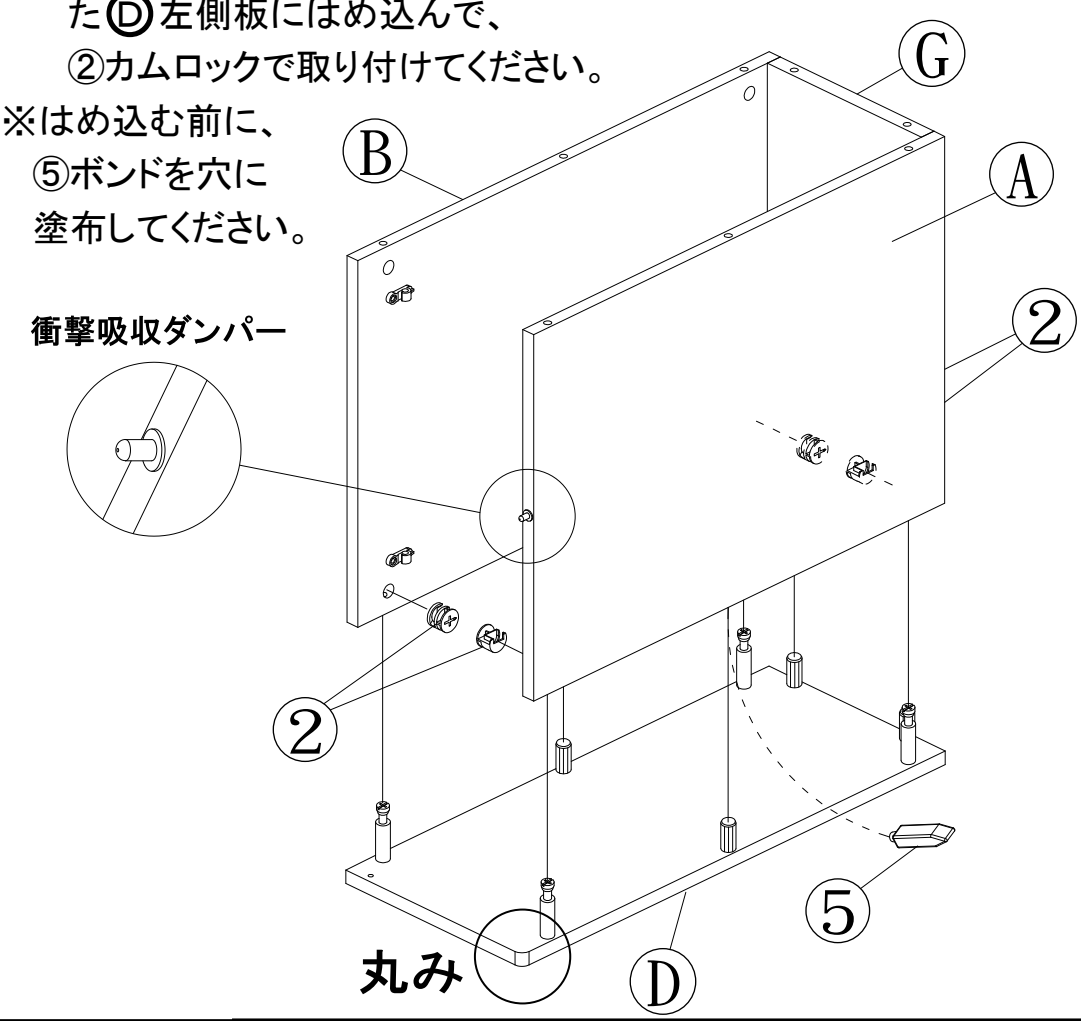

5 ●Ⓕ天板の下側を⑦軸でⒺ左側板に取り付けてください。

●⑦軸をⒻ天板の上の穴に差し込んでください。

●2 で組み立てたⒹ右側板を図のようにはめ込んで②カムロックで取り付けてください。

※はめ込む前に、⑤ボンドを穴に塗布してください。

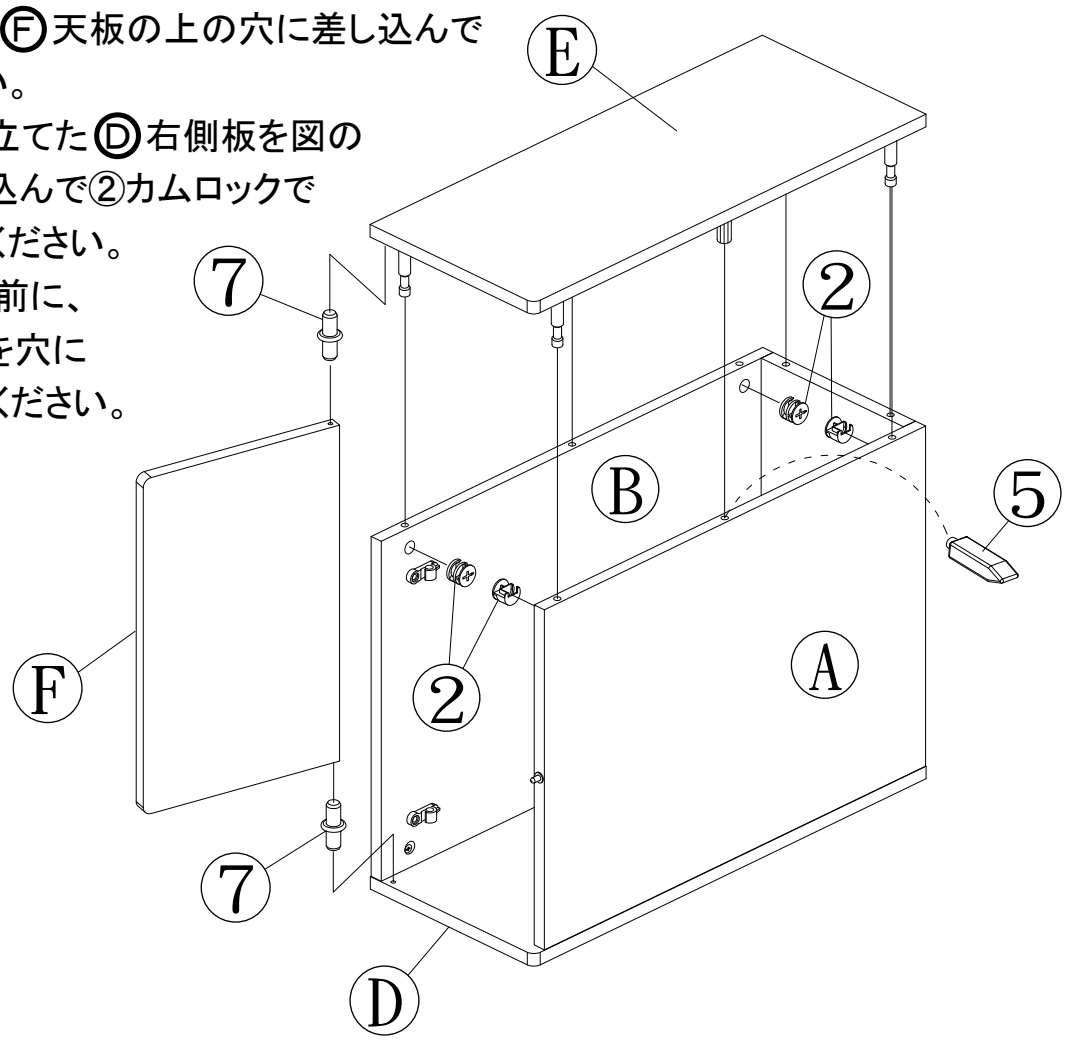
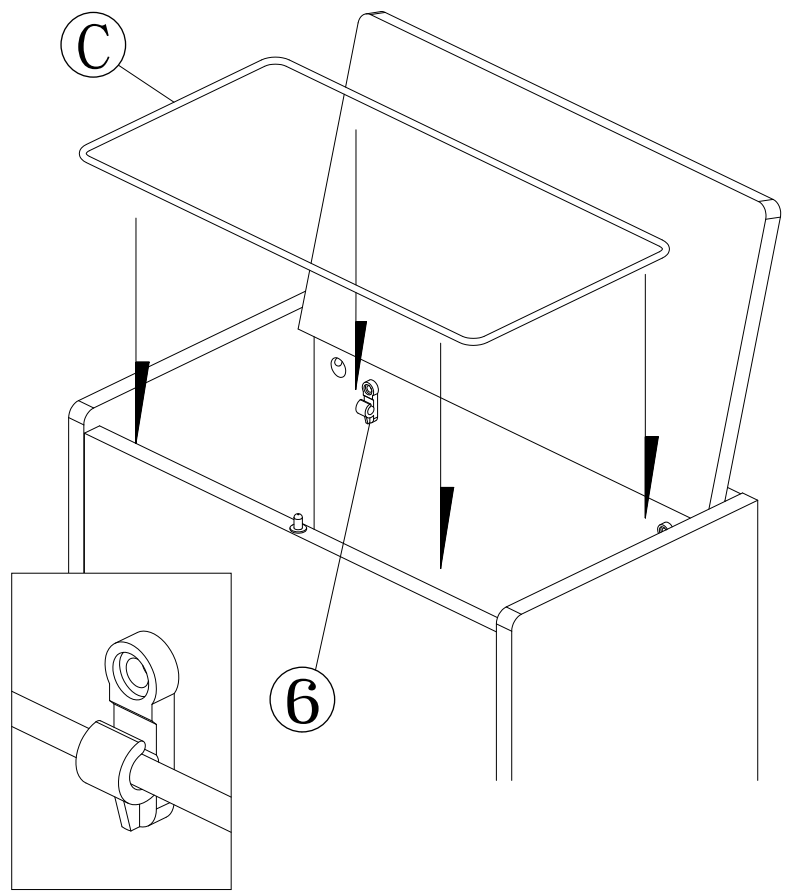
6 5 で組み立てた本体を起こして、ゴミ袋をⒸ袋止め用リングに取り付けてから、Ⓒリングを⑥フックに差し込んでください。