カウンターチェア　**KNC-024N**　組立説明書

この度は、当製品をお買い上げ頂き誠に有難うございます。
◇正しく安全に御使用して頂く為に、この説明書をよくお読み頂いた上で組み立て、御使用下さい。
◇また、いつまでもご覧いただける様に大切に保管していただきますようお願い致します。

《 取り扱い上の注意 》

◎傾斜または凸凹した床面は避け、平らなしっかりした床面で御使用下さい。
◎踏み台がわりにのったり、重い物をのせるなど椅子としての用途以外には使用しないでください。
◎床の材質には弱いものがあります。載貨の状態で移動させるときはキャスターで床に傷をつける恐れがありますので、御注意下さい。
◎色褪せたりすることがありますから、直射日光は避けてください。
◎組立て式ですので、使用中に各部ネジ、ナット類の緩みが発生する可能性があります。緩んだままでの使用を続けますと、重大な事故につながる恐れがありますので、一ヶ月に一度は各部ネジ、ナット類の緩みが無いか、安全にお使い戴くための点検をお願い致します。
◎表面の汚れは、柔らかい乾いた布で軽く拭いてください。汚れがひどい場合は、水で薄めた中性洗剤で汚れをおとし、乾いた布でよく拭き取ってください。シンナーやベンジン等は表面を傷めますので使わないでください。
◎商品の性質上、摩擦あるいは衝撃による周囲との接触で、塗膜の剥がれ、色移り、破損などの可能性が考えられます。壁などから離してご使用下さい。
◎高温多湿な場所や、直射日光が当たる場所は避けてください。
◎正常なご使用をお願い致します。本品を所定の用途以外に使用しないでください。

座面の高さの調整の仕方

■ 座面を下げる時 ■
座面の中央に座ったまま座面調整レバーを上に引くと下降します。
お好みの高さで座面調整レバーを離すと、その位置で座面の高さが固定されます。

■ 座面を上げたい時 ■
椅子に座って腰を浮かし、座面調整レバーを上に引いてください。
★座面を最上位に調整後、続けて座面調整レバーの引き上げを行うと、構造上ガスシリンダーと座板が外れやすくなり危険です。絶対にしないでください。

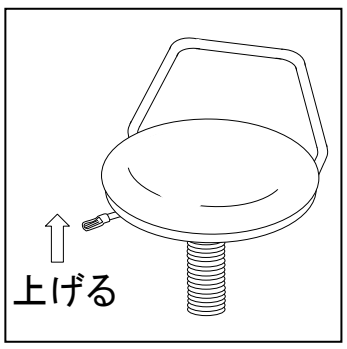

ご使用の前に必ずお読み下さい。

キャスター付きの商品を、フローリングや畳等の床の上で直接使用されますと、床材によっては床表面に傷や凹みができる場合がございます。
床材に傷や凹みができないように、カーペット等の厚手の敷物を敷いた上でご使用下さい。

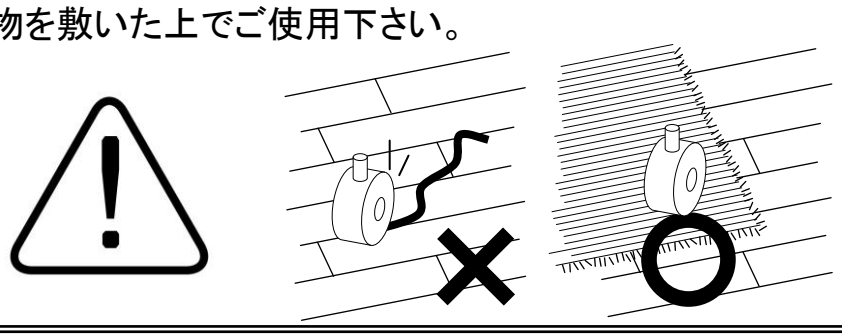

ガス圧昇降シリンダーのお取扱いについて

当製品は、ガス圧のシリンダーをレバー操作することで高さ調整が容易に出来ますが、左図の ▨ 部には、座面の上下移動がスムーズに行われるよう、潤滑用のオイルが付いています。
これは、取り除くことの出来ないものであり、通常の御使用では問題ございませんが、下記の点にはあらかじめご了承ください。

●長く広がるスカート等で御使用の際は、シリンダーにあたる場合があります。
●お子様が手を触れたりしないように十分ご注意ください。

《 品質表示 》

外形寸法
幅約 460×奥行き約 460×高さ約 600～710mm
（座面の高さ約 500～610mm）
主材(表面加工)
スチール(クロームメッキ)
座部張地：合成皮革(PVC)
座部枠・支柱：ポリプロピレン
座部中身：ウレタンフォーム

表示者　株式会社　宮武製作所
大阪市東住吉区桑津 1−23−13
MADE IN TAIWAN

部品明細

①座	②ガスシリンダー	③ベース	④飾り
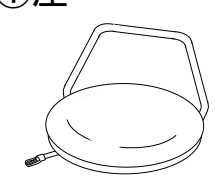	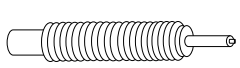	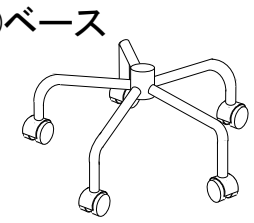	
1	1	1	1

《 組立方法 》

■ 組立て前に部品が揃っているか御確認下さい。
■ 組立ては、手袋又は軍手をはめて行ってください。

(1)④飾りを③ベースにはめ込んでください。
(2)②ガスシリンダーを③ベースに差し込んでから、②ガスシリンダーの先端が①座の裏側の座部プレートの中央の穴へ差し込まれる様に取り付けてください。
(3)組み立てた後、②ガスシリンダーをきっちり差し込む為に、①座にすわってください。②ガスシリンダーが③ベースの穴にしっかり入り座を持ち上げても抜けなくなります。

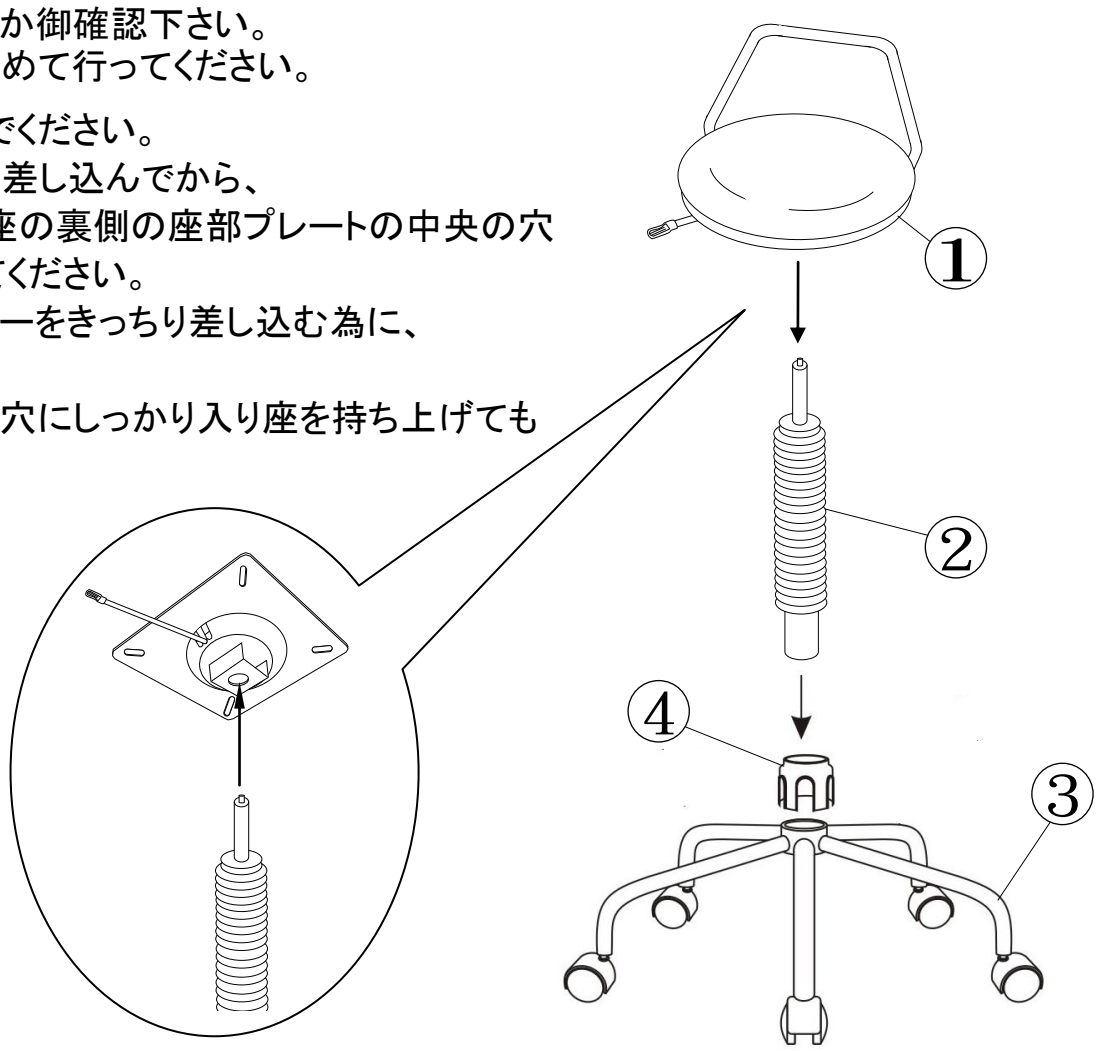
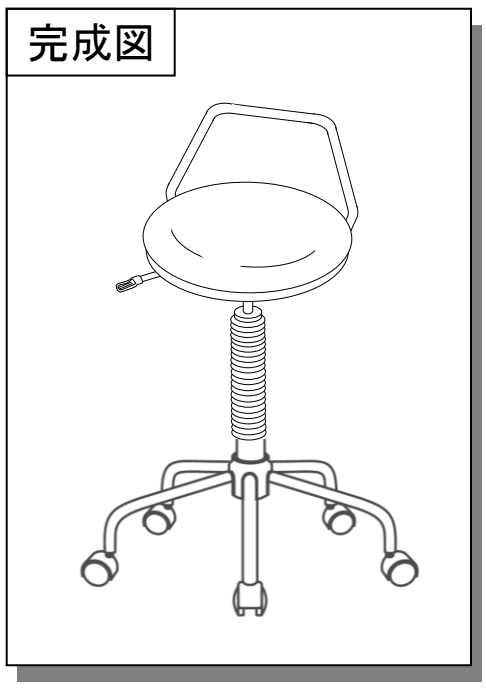
完成図