NT-300　ナイトテーブル　組立説明書

この度は、当製品をお買い上げ頂き誠に有り難うございます。
◇正しく安全にご使用して頂く為に、この説明書をよくお読み頂いた上で組み立てて、御使用ください。
◇また、いつまでもご覧いただける様に大切に保管して頂きますようお願い致します。

《 取り扱い上の注意 》

◎表面の汚れは、柔らかい乾いた布で軽く拭いてください。汚れがひどい場合は、水で薄めた中性洗剤で汚れをおとし、乾いた布でよく拭き取ってください。
シンナーやベンジン等は表面を傷めますので使わないでください
◎傾斜、凸凹した床面は避け、平らな床面に設置してください。
◎テーブルに寄りかかったり、座ったり、踏み台として使用しないでください。
◎組立て式ですので、使用中に各部ネジ、ナット類の緩みが発生する可能性があります。緩んだままでの使用を続けますと、重大な事故につながる恐れがありますので、一ヶ月に一度は各部ネジ、ナット類の緩みが無いか、安全にお使い戴くための点検をお願い致します。
◎極端に重い物を載せたり、過度の衝撃を与えたりすることは避けてください。
◎テーブルを移動する時は、落としたり、倒したり、物を壊したりケガをする事がない様に手でしっかり持ち上げて運んでください。
◎熱した鍋等を置かないでください。
◎高温多湿な場所や、直射日光が当たる場所は避けてください。
◎正常なご使用をお願い致します。本品を所定の用途以外に使用しないでください。
◎本体コンセントは、2か所の消費電力の合計が 1500Wを超えない様に使用してください。1500Wを超えて使用した場合、発火の恐れがあり大変危険です。

完成図

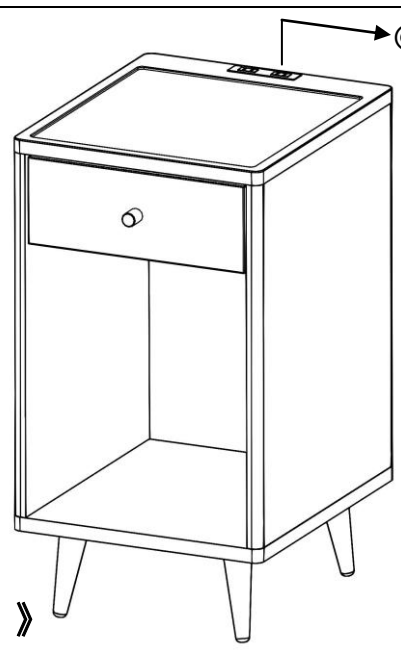

◎本体コンセントは、2か所の消費電力の合計が 1500Wを超えない様に使用してください。
1500Wを超えて使用した場合、発火の恐れがあり大変危険です。

《 品質表示 》

外形寸法
　幅約 300×奥行き約 350×高さ約 560mm（取っ手は含みません）
主材(表面加工)
　本体：合成樹脂化粧繊維板（塩化ビニル）
　脚部：天然木（ラッカー塗装）

表示者　株式会社 宮武製作所
大阪市東住吉区桑津 1-23-13
MADE IN TAIWAN

部 品 明 細

Ⓐ本体

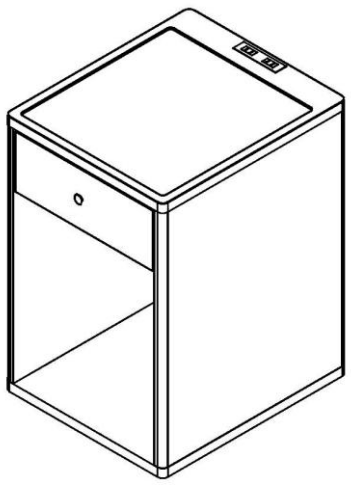

1

Ⓑ脚

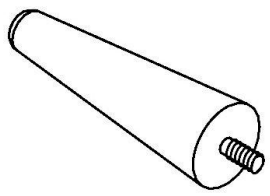

4

①ボルト

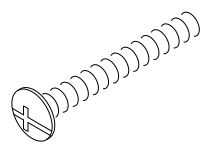

1

②取っ手

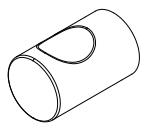

1

③パッド

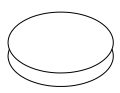

4

《 組立順序 》

■組立て前に部品が揃っているかご確認ください。
■プラスドライバーをご用意ください。
■組立ては、手袋又は軍手をはめて行ってください。
■組立は平らな場所で行ってください。
■商品や床、周辺の家具等に傷が入らない場所で、柔らかいカーペット等の上で組立を行ってください。

1

●Ⓐ本体を図の様に置いてください。（天板の下に傷がつかないように布等をひいてください。）
●Ⓑ脚をⒶ本体に取り付けてください。
●③パッドをⒷ脚に貼ってください。
●Ⓐ本体を起こしてください。

※ご注意※
起こす時引き出しが飛び出さない様に引き出しを押さえながらおこしてください

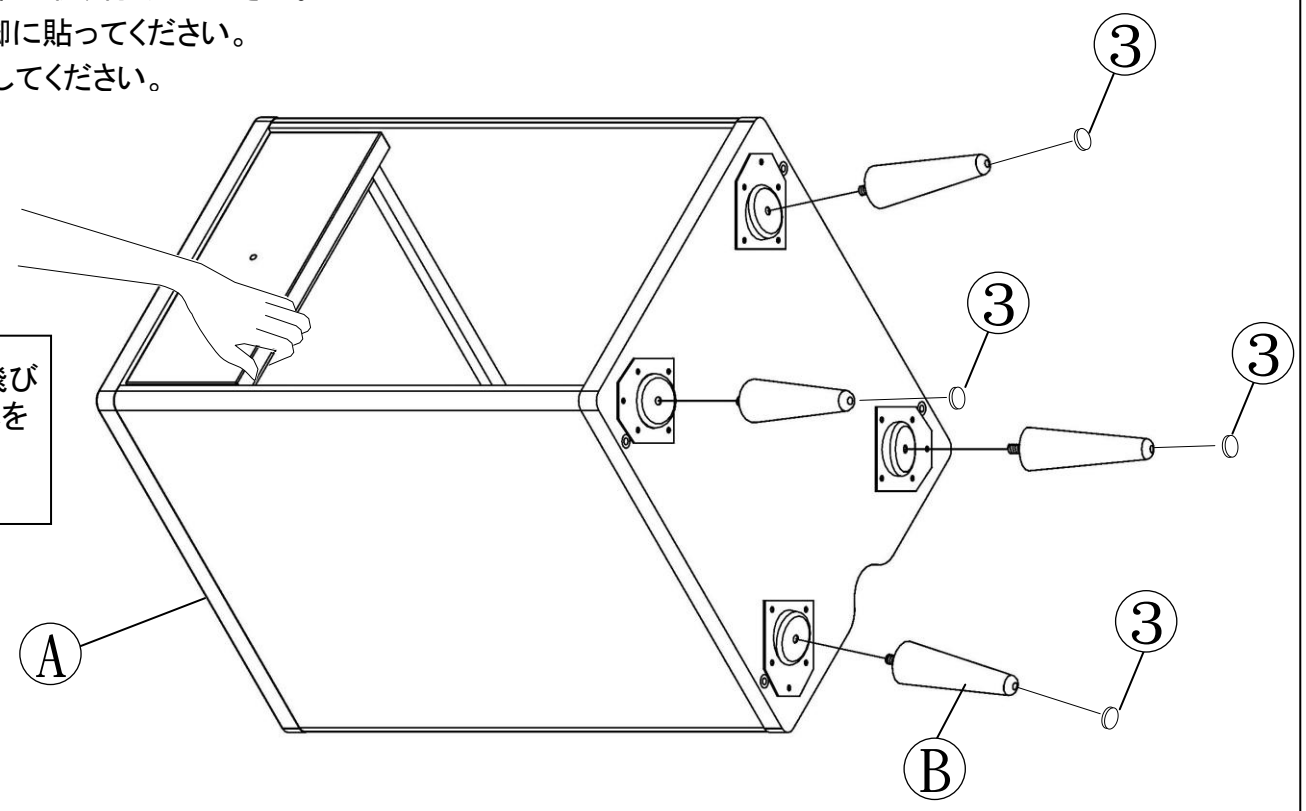

2

図の様に②取っ手を引出しに①ボルトで取り付けてください。

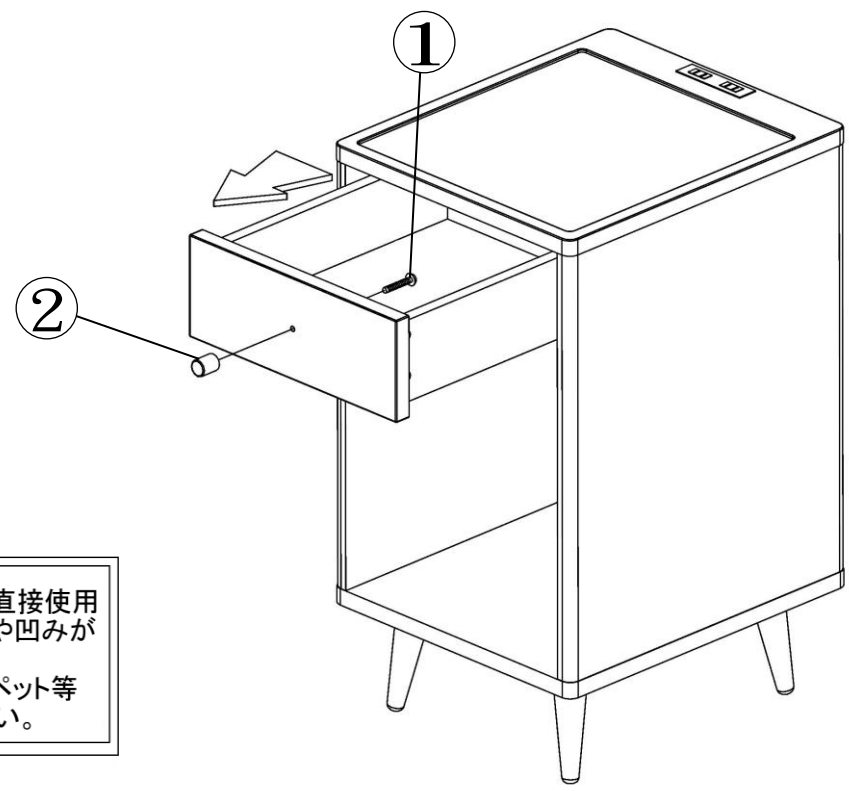

ご使用の前に必ずお読み下さい

商品を、フローリングや畳等の床の上で直接使用されますと、床材によっては床表面に傷や凹みができる場合がございます。
床材に傷や凹みができないように、カーペット等の厚手の敷物を敷いた上でご使用ください。