TEER 木転写トイレットペーパーホルダー　TP-910M　取扱説明書

この度は、当製品をお買い上げ頂き誠に有難うございます。
ご使用前にこの取扱説明書を最後までお読みいただき、正しい方法で末永くご愛用ください。
また、いつでもご覧いただけるよう大切に保管していただきますようお願い致します。

《取り扱い上の注意》

◎取り付ける壁等が設置に耐えられるかわからない場合や不明な点がある場合は
　専門の取付業者や施工業者等にご相談下さい。
◎誤った取付けを行った場合、落下して破損や傷害の原因になります。
◎取り付ける壁等の必要に応じてアンカー処理、下穴処理等を行ってください。
◎取り付け後は、しっかりと固定されている事を定期的に確認してください。
　ゆるんだまま使用すると、落下や破損、傷害の原因になる恐れがございます。
◎垂直面以外の壁面には取付けないでください。製品落下による傷害の原因になる恐れがございます。
◎振動の多いところや衝撃や大きな力がかかるところに取り付けないで下さい。
　落下や破損による傷害の原因になることがございます。
◎不安定な場所に設置しないでください。落下や破損による傷害の原因になることがございます。
◎部材の角や先端などに手指や衣服を引っ掛けたり、傷つけたりする恐れがあります。十分ご注意ください。
◎極端に重い物を載せたり、過度の衝撃を与えたりすることは避けてください。
◎高温多湿な場所や、直射日光や、冷暖房器具、加湿器の蒸気等が直接製品にあたる場所は避けてください。
◎壁面設置後のネジ等は安全のため、設置後１ヶ月毎を目安にしっかり固定されているか点検を行ってください。
◎壁面設置後は商品にぶら下がる、より掛かる、過度の力を加えるなどの行為はしないでください。
　落下や破損、傷害の原因となります。
◎表面の汚れは、柔らかく乾いた布で軽く拭いてください。汚れがひどい場合は、水で薄めた中性洗剤で汚れを
　落とし、乾いた布でよく拭き取ってください。シンナーやベンジン等は表面を傷めますので使わないでください。
◎正常なご使用をお願い致します。本品を所定の用途以外に使用しないでください。
◎小さなお子様の手の届かない場所に設置してください。

《品質表示》

外形寸法
幅約125×奥行き約100×高さ約80mm

主材（表面加工）
フレーム：スチール（エポキシ樹脂粉体塗装）
木目パネル：スチール（木転写）

表示者　株式会社 宮武製作所
　　大阪市住吉区桑津 1-23-13

MADE IN TAIWAN

付 属 品

木ネジ（L38mm）

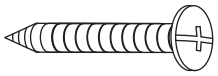

2

《取り付け注意事項》

《木ネジで取り付ける場合》
元々ペーパーホルダーが設置されていた箇所に本製品をお取りつけいただく場合は、石膏ボードの裏側に板が補強されている場合が多いのでそのまま付属の木ネジでお取り付けください。
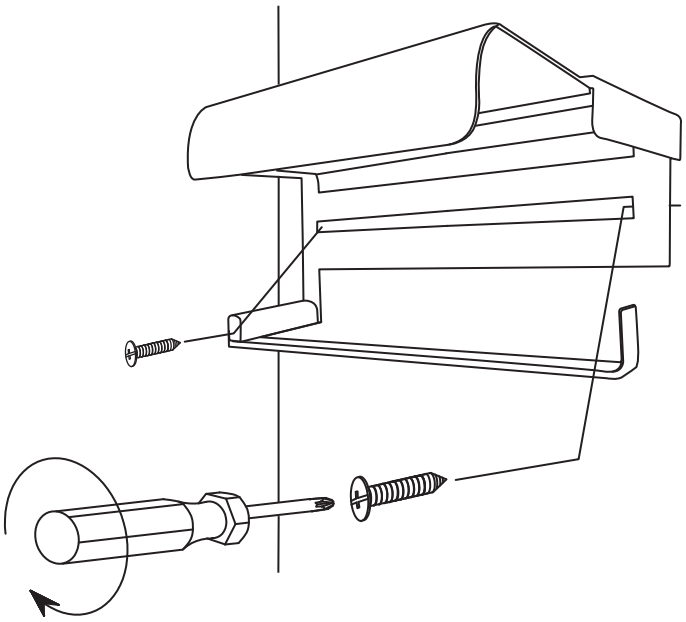
《初めてペーパーホルダーを設置される、または従来設置されていた場所以外に設置される場合》
壁が石膏ボードで出来ている場合は石膏ボードを軽くたたく等して柱の位置を確認し、柱のある場所へ付属ネジで取り付けてください。コンクリートの壁の場合、コンクリートの壁に木ネジ取り付けるには専用のドリルとアンカーが必要になりますのでご注意ください。